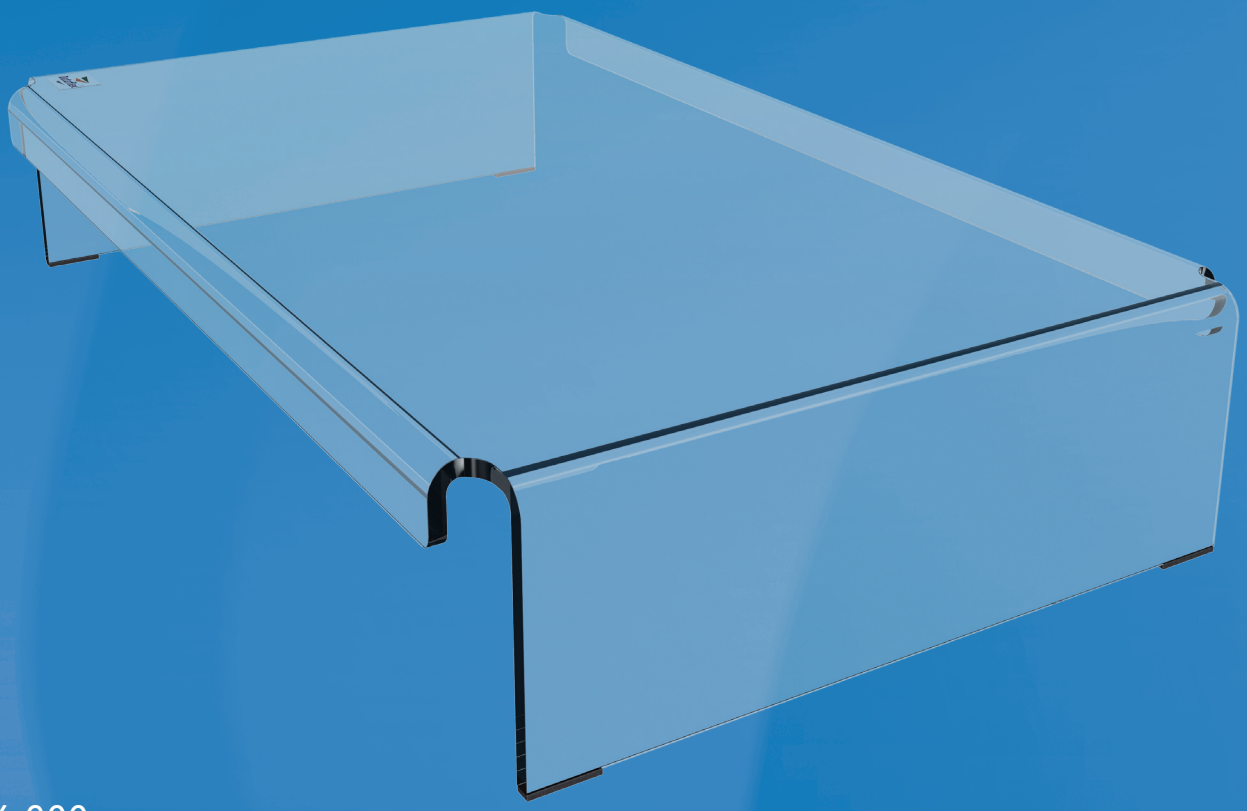

44.900

Supporto Monitor CRT 900

Su questo supporto è possibile posizionare un monitor CRT o un monitor LCD insieme ad un telefono o ad una coppia di casse audio. Supporta un peso massimo di 30kg e consente di alloggiare una tastiera sotto il monitor.

- Ideale per monitor LCD/CRT
- Spazio per monitor e casse audio o telefono
- Portatastiera salvaspazio sotto il supporto
- Massima capacità di carico 30kg
- Realizzato in acrilico trasparente spesso 6mm
- Salva spazio sulla scrivania
- Altezza fissa
- Soluzione ergonomica
- Dimensioni (lxpxa): 512 x 310 x 100mm

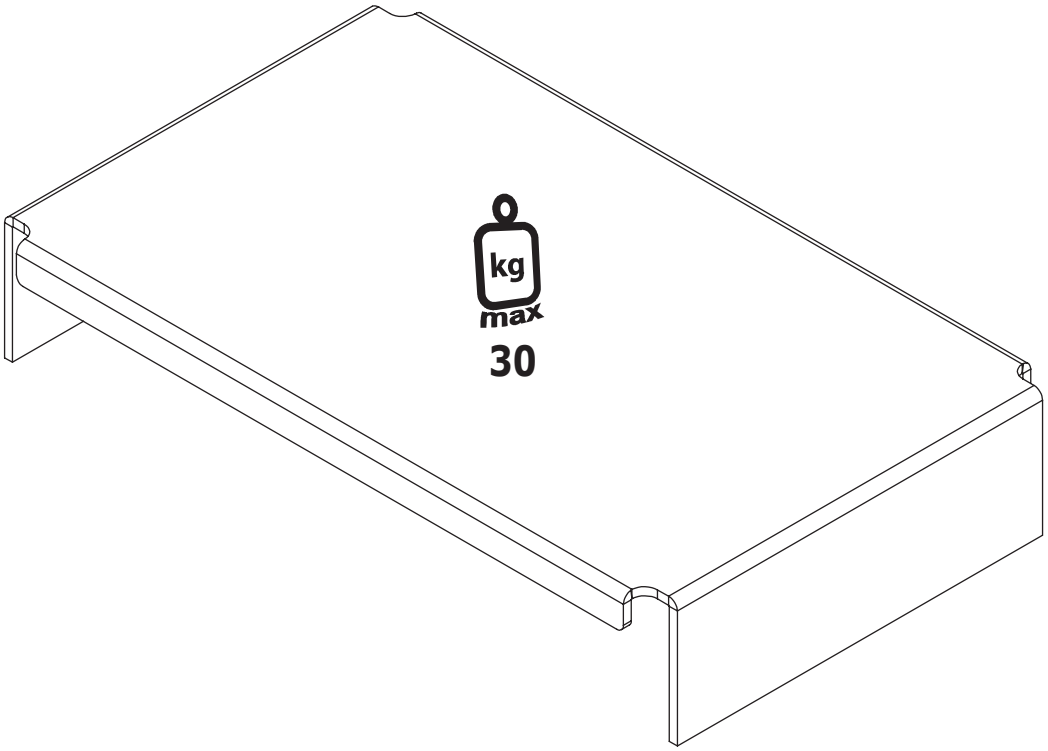

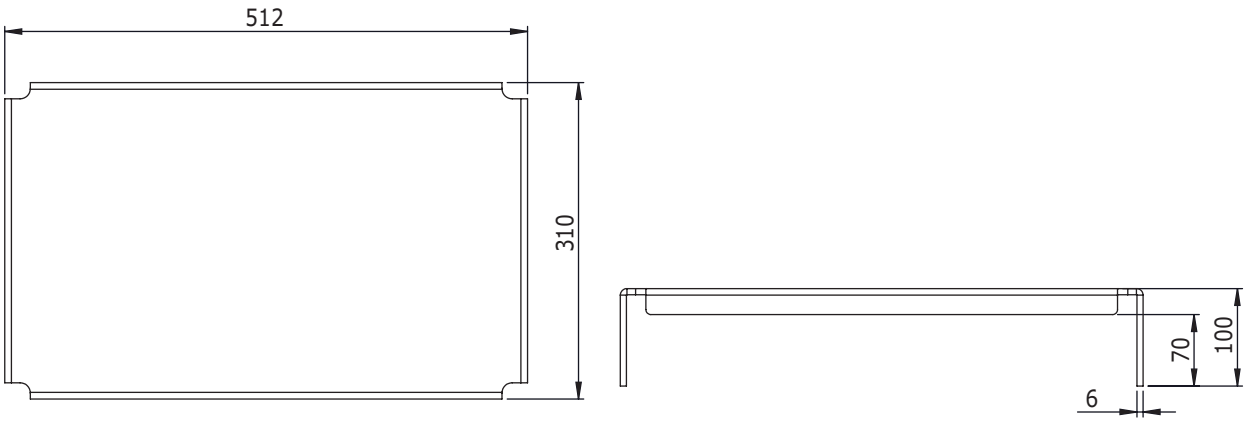

DFX..# 44.900

acrilica trasparente

550 x 315 x 110mm

1,995kg

805410449001

30kg

Dealer

©2011 Dataflex International BV
Creation date: 05 September 2011
No rights can be derived from this publication.