viewmate

5

52.722

Viewmate postazione di lavoro - pavimento 722

Il carrello per videoconferenze è ottimo per sistemi di telepresenza e videoconferenza. Presenta ripiani per una telecamera e un decoder ed è dotata di un fissaggio per monitor doppio che consente di vedere simultaneamente la propria presentazione e il proprio pubblico. Le porte non rappresentano un problema: il carrello presenta infatti ruote bloccabili di grandi dimensioni.

- Carrello per videoconferenza con ruote bloccabili di grandi dimensioni (diametro di 75 mm)
- La comoda leva morsetto sulle parti ad altezza regolabile le blocca in posizione
- In grado di supportare due monitor, una webcam/ telecamera e un dispositivo multimediale o un decoder
- Compatibile con VESA MIS-D 75 x 75/100 x 100 mm
- Le coperture dei cavi li mantengono raggruppati in maniera ordinata
- Dimensioni carrello (l x p x a): 636 x 600 x 1665 mm
- Capacità peso max.: ripiani 10 kg, fissaggio monitor 15 kg

Tutte le misure sono indicate in millimetri (1 mm = 0,039")

viewmate

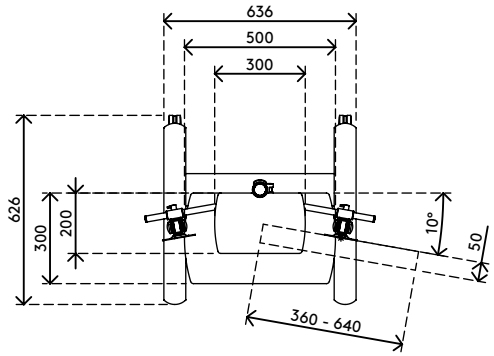

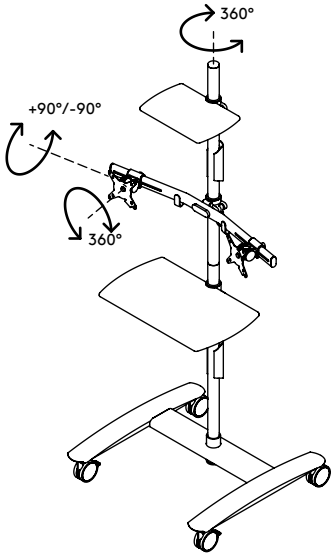

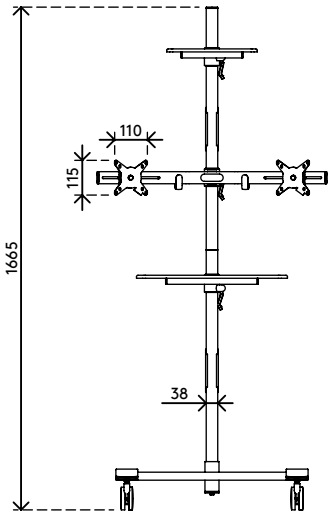

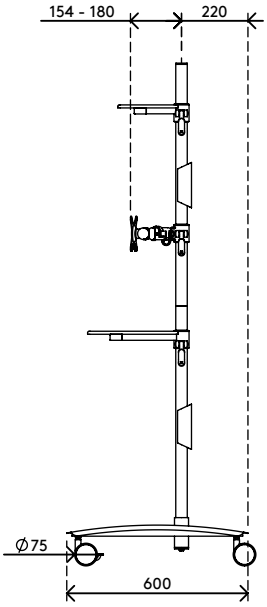

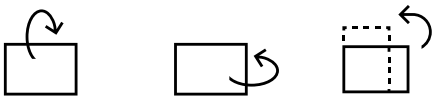

+90°/-90° +90°/-90° 360° 75 x 75/100 x 100

Viewmate postazione di lavoro - pavimento 722 2017/05/11

52.722	**800 x 690 x 285 mm**	**1 pcs**
argento	**24,6 kg**	**805410527228**

www.dataflex-int.com